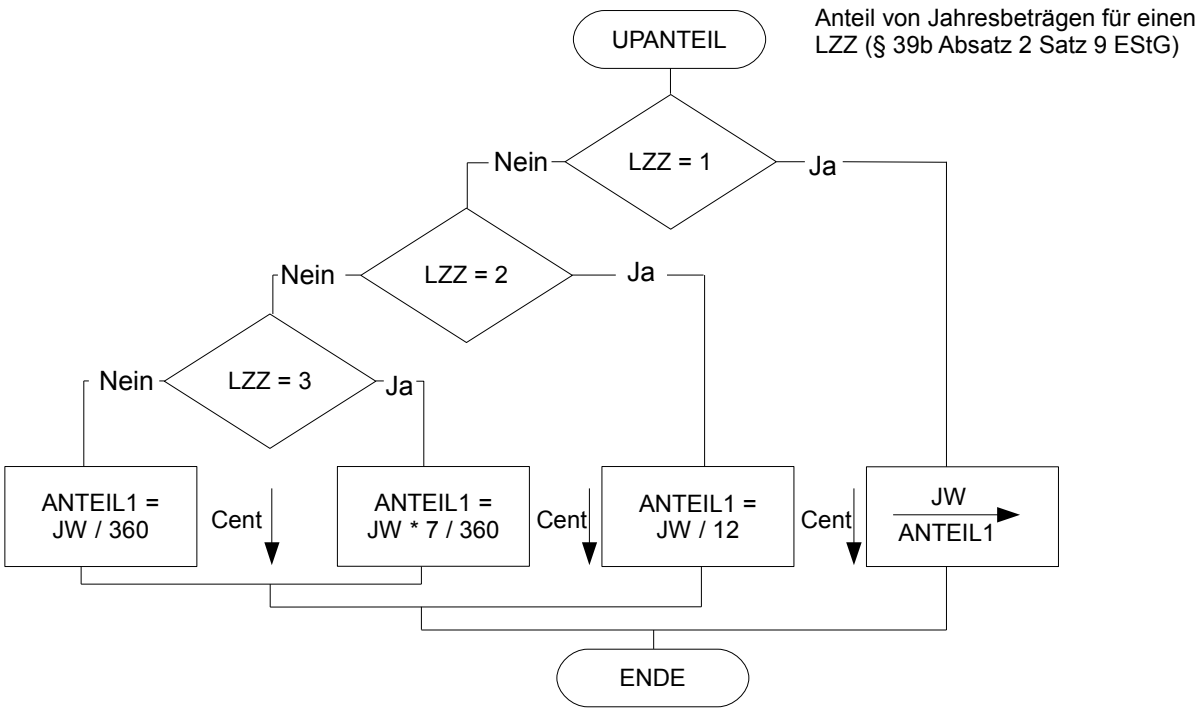
UPANTEIL
Anteil von Jahresbeträgen für einen LZZ (§ 39b Absatz 2 Satz 9 EStG)
LZZ = 1
Nein
Ja
LZZ = 2
Nein
Ja
LZZ = 3
Nein
Ja
ANTEIL1 = JW / 360
Cent
ANTEIL1 = JW * 7 / 360
Cent
ANTEIL1 = JW / 12
Cent
JW
ANTEIL1
ENDE

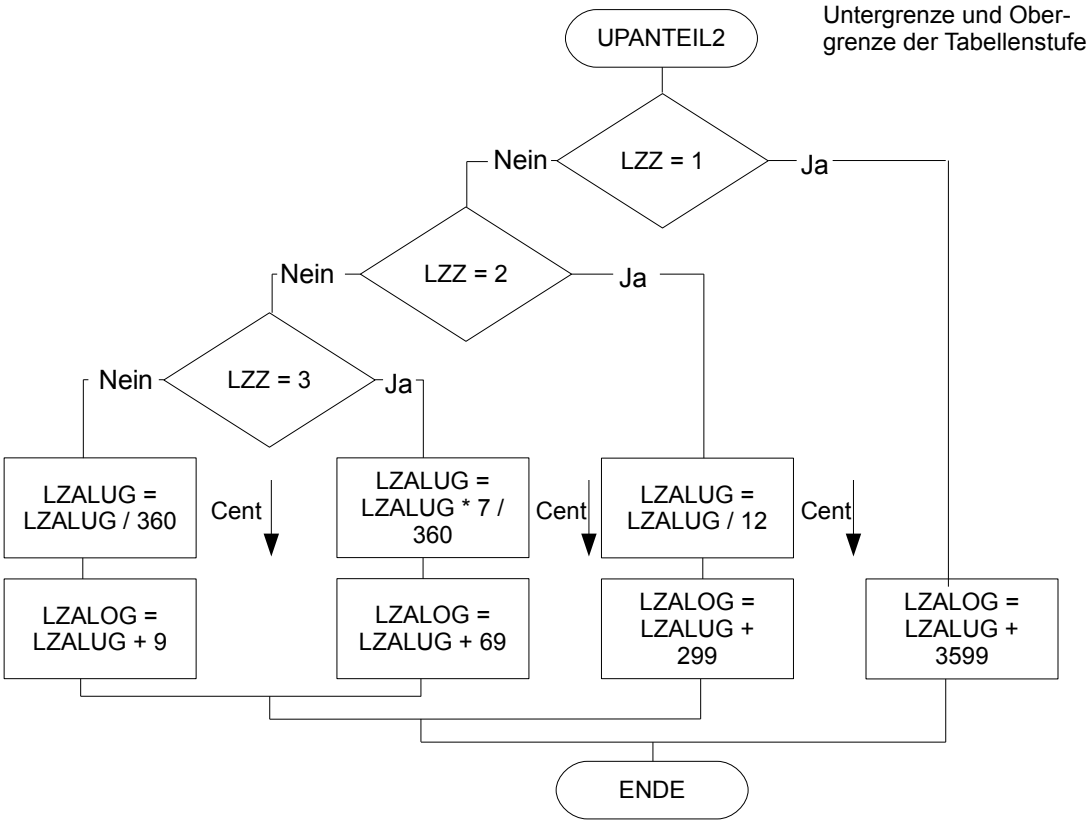
UPANTEIL2
Untergrenze und Obergrenze der Tabellenstufe
LZZ = 1
Nein
Ja
LZZ = 2
Nein
Ja
LZZ = 3
Nein
Ja
LZALUG = LZALUG / 360
Cent
LZALUG = LZALUG * 7 / 360
Cent
LZALUG = LZALUG / 12
Cent
LZALOG = LZALUG + 9
LZALOG = LZALUG + 69
LZALOG = LZALUG + 299
LZALOG = LZALUG + 3599
ENDE